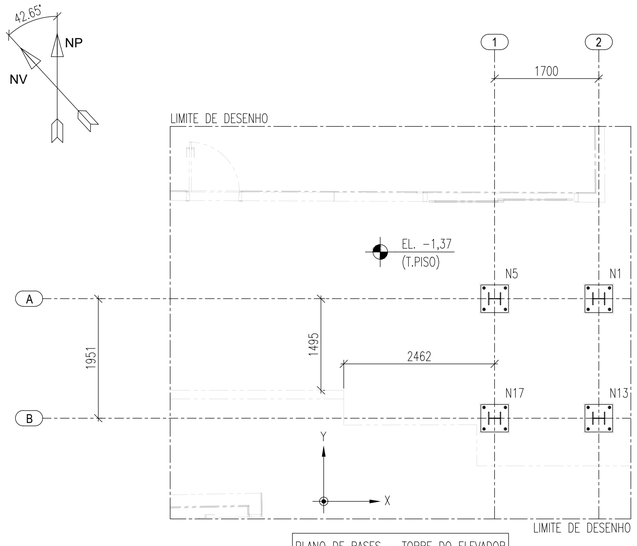

PLANO DE BASES – TORRE DO ELEVADOR

ESCALA 1:50

QUADRO DE CARGAS - TORRE DO ELEVADOR

Referência	Grupo	Descrição	Ações em eixos globais					
			Rx	Ry	Rz	Mx	My	Mz
			(kN)	(kN)	(kN)	(kN·m)	(kN·m)	(kN·m)
N1	1	PP	0.003	-0.001	5.884	0.00	0.00	0.00
	2	CP1	0.000	0.000	-0.041	0.01	0.00	0.00
		CP2	0.055	-0.018	34.866	-0.01	0.04	0.00
		CP3	0.000	0.000	7.007	0.01	0.00	0.00
		CP4	-0.003	0.000	14.000	0.00	0.00	0.00
		CP5	0.000	0.000	14.000	0.00	0.00	0.00
		CP6	0.000	0.000	14.000	0.00	0.00	0.00
	3	SC	0.000	-0.001	0.932	0.04	0.00	0.00
	4	VY+	-5.062	-2.737	-8.666	3.58	-25.02	0.00
		VX+	1.168	0.632	2.000	-0.83	5.77	0.00
N5	1	PP	-0.003	-0.001	5.878	0.00	0.00	0.00
	2	CP1	0.000	-0.001	-0.027	0.02	0.00	0.00
		CP2	-0.051	-0.006	34.349	-0.46	-0.03	0.00
		CP3	0.000	0.000	7.004	0.00	0.00	0.00
		CP4	0.003	0.000	13.999	0.00	0.00	0.00
		CP5	0.000	0.000	13.999	0.00	0.00	0.00
		CP6	0.000	0.000	13.999	0.00	0.00	0.00
	3	SC	0.000	-0.004	1.015	0.12	0.00	0.00
	4	VY+	-5.927	-2.815	-5.738	6.18	-25.03	0.00
		VX+	1.368	0.650	1.324	-1.43	5.78	0.00
N13	1	PP	0.006	0.001	6.085	0.00	0.00	0.00
	2	CP1	0.000	0.000	0.317	0.01	0.00	0.00
		CP2	0.195	0.022	36.710	0.00	0.05	0.00
		CP3	0.392	0.000	13.993	0.01	0.11	0.00
		CP4	-0.001	0.000	14.000	0.00	0.00	0.00
		CP5	0.000	0.000	14.000	0.00	0.00	0.00
		CP6	0.000	0.000	14.000	0.00	0.00	0.00
	3	SC	0.000	0.000	3.084	0.04	0.00	0.00
	4	VY+	-5.472	-2.327	8.643	3.47	-24.96	0.00
		VX+	1.263	0.537	-1.995	-0.80	5.76	0.00
N17	1	PP	-0.006	0.001	6.091	0.00	0.00	0.00
	2	CP1	0.000	0.001	0.303	0.02	0.00	0.00
		CP2	-0.198	0.002	37.228	-0.46	-0.06	0.00
		CP3	-0.392	0.000	13.996	0.00	-0.11	0.00
		CP4	0.001	0.000	14.001	0.00	0.00	0.00
		CP5	0.000	0.000	14.001	0.00	0.00	0.00
		CP6	0.000	0.000	14.001	0.00	0.00	0.00
	3	SC	0.000	0.004	3.002	0.11	0.00	0.00
	4	VY+	-5.472	-2.198	5.761	6.08	-24.96	0.00
		VX+	1.263	0.507	-1.329	-1.40	5.76	0.00

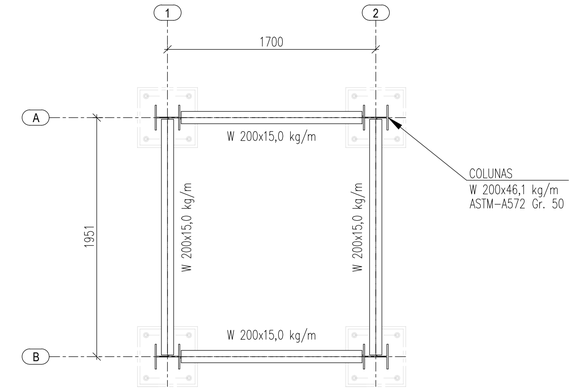

PLANO DE COBERTURA

ESCALA 1:25

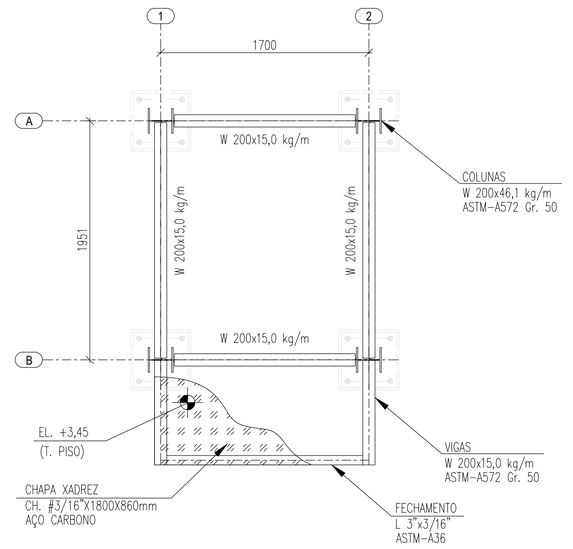

ELEVAÇÃO – NÍVEL +4,82

ESCALA 1:25

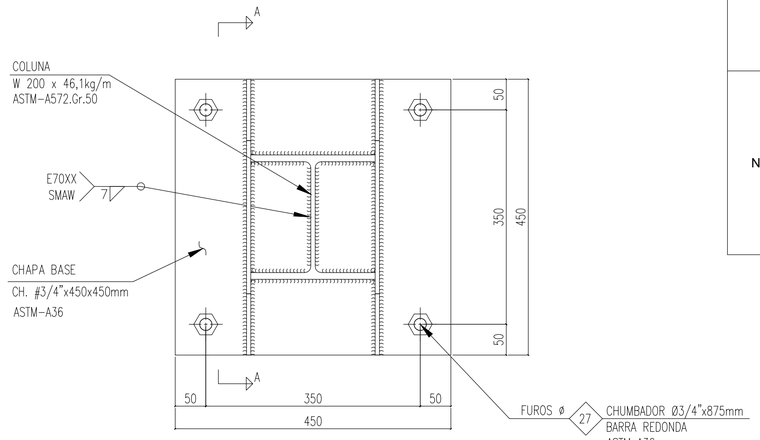

PLACA DE BASE (T1)

ESCALA 1:5

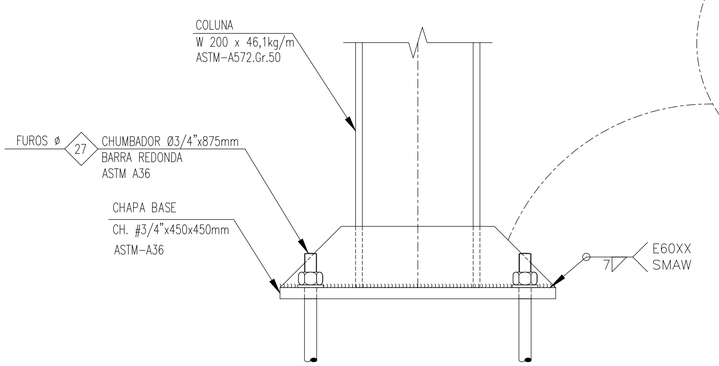

CORTE A-A

ESCALA 1:5

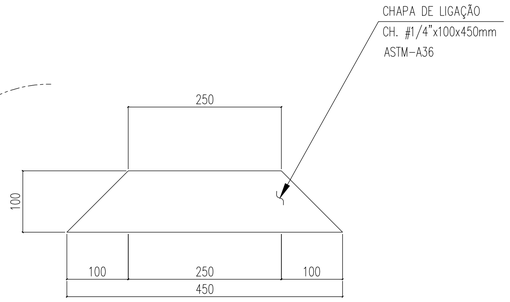

CHAPA DE LIGAÇÃO

ESCALA 1:5

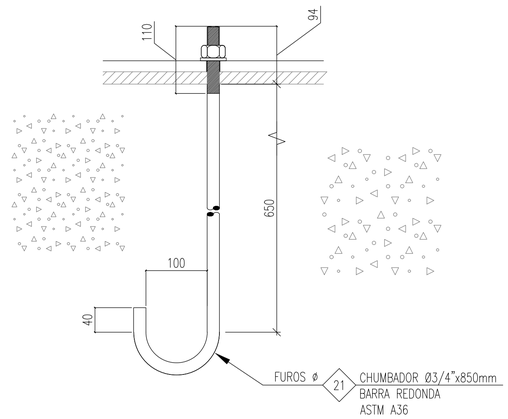

ORIENTAR ANCORAGEM AO CENTRO DA PLACA

DETALHE CHUMBADOR

ESCALA 1:5

MAPA CHAVE

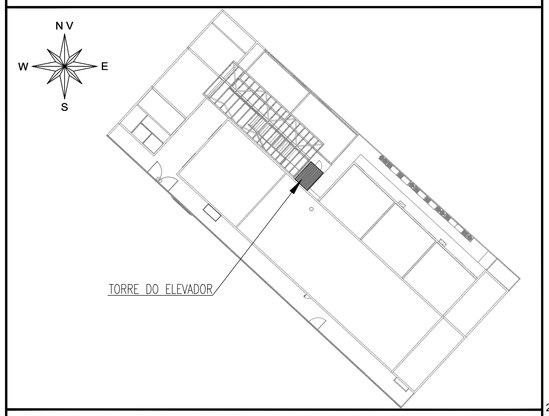

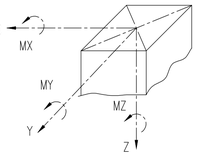

CARGAS/CARREGAMENTOS:

PP: PESO PRÓPRIO
CP1: CARGA PERMANENTE PISO
CP2: CARGA PERMANENTE REVESTIMENTO
CP3, CP4,CP5, CP6: CARGA PERMANENTE REFENTE À CARGA DO ELEVADOR
SC: SOBRECARGA
VX+: VENTO 0°
VY+: VENTO 90°

OBS:

1– AS AÇÕES DADAS SÃO NOMINAIS.
2– NÃO COMBINAR ENTRE SI CARREGAMENTOS DO MESMO GRUPO.*
3– AS CARGAS ESTÃO EM KN.
4– OS MOMENTOS ESTÃO EM KN x m.

LEGENDA E SENTIDO DOS ESFORÇOS

SEM ESCALA

NOTAS

OBSERVAÇÕES GERAIS:
1 - DIMENSÕES EM MILIMETROS, EXCETO ONDE INDICADO O CONTRÁRIO;
2 - A ELEVAÇÃO 0,00 É REFERENCIAL A ELEVAÇÃO EXISTENTE E DEVERÁ SER MANTIDA;
3 - A ELEVAÇÃO EM METROS;
4 - SOLDAS CONFORME NORMA "AWS", ELETRODO E70XX (QUANDO NÃO INDICADO);
5 - MATERAIS QUANDO NÃO INDICADO:
- AÇO PARA PERFIS LAMINADOS: ASTM A572 Gr.50;
- AÇO PARA USO GERAL, REFERENTE A CHAPAS E PERFIS SOLDADOS: ASTM A36;
- AÇO PARA CHUMBADORES: ASTM A36
- AÇO PARA PARAFUSOS DE ALTA RESISTÊNCIA (LIGAÇÕES PRINCIPAIS): ASTM A325;
6 - OS CHUMBADORES DEVERÃO SER CONCRETADOS JUNTAMENTE COM OS BLOCOS.
7 - PROTEGER AS ROSCAS DOS CHUMBADORES ANTES DA CONCRETAGEM;
8 - O NIVELAMENTO DEVERÁ SER FEITO APÓS A MONTAGEM DA ESTRUTURA COM ARGAMASSA EXPANSIVA DE ALTA RESISTÊNCIA (GROUT);
9 - O CONCRETO DEVERÁ POSSUIR RESISTÊNCIA MÍNIMA DE fck > 250 Kgf/cm.

REVISÃO	DESCRIÇÃO	TIPO	ELABORADO	VERIFICADO	DATA
00	EMISSÃO INICIAL	EXE	LDL/ASS	CPM	09/2025

TIPOS DE EMISSÃO

ATP - ANTEPROJETO
BSC - BÁSICO
EXE - EXECUTIVO
APV - APROVADO
PCT - P/ CONSTRUÇÃO
ASB - "AS BUILT"
CNC - CANCELADO

ELABORAÇÃO:

PLATOR - PROJETOS E SERVICOS AMBIENTAIS
ALAMEDA OSCAR NIEMAYER, N°500, SALAS 511 E 802 A 806 – VALE DO SERENO
NOVA LIMA–MG – CEP.: 34.006–056
TEL.: (31) 3347–4405 / (31) 3347–7079 / (31) 3571–1920
EMAIL: contato@grupoprojetosengenharia.com.br

REALIZAÇÃO:

PREFEITURA MUNICIPAL DE ITATIAIUÇU
PRAÇA ANTÔNIO QUIRINO DA SILVA, N° 404 – CENTRO, ITATIAIUÇU – MINAS GERAIS, CEP.: 35.685–000
Telefone: (31) 3572–1244 / (31) 9 9076–4194

ESCOLA CEFET DE ITATIAIUÇU
TORRE DO ELEVADOR
RUA OTÁVIO ANTUNES MOREIRA, N° 55 – ITATIAIUÇU, MINAS GERAIS

PROJETO DE EST. METÁLICA

AUTORIA DO PROJETO:

JULIANA GONCALVES OLIVEIRA:04343069603
JULIANA GONÇALVES OLIVEIRA
CREA MG – 239787/D

BRUNO ANDRELLI DA SILVA MACEDO:07533064682
BRUNO ANDRELLI DA S. MACEDO
ENGENHEIRO MECÂNICO
CREA – MG 216878D

CONTRATANTE DO PROJETO:

RESPONSÁVEL DA CONTRATANTE

DATA: SETEMBRO / 2025
ESCALA: INDICADA
CÓDIGO: PRJ-EMT

TÍTULO DOS DESENHOS:
MAPA CHAVE; SENTIDO DOS ESFORÇOS; PLANO DE BASES – TORRE DO ELEVADOR;
PLANO DE COBERTURA; ELEVAÇÃO;
DETALHES; QUADRO DE CARGAS;

PRANCHA: 12/19

DIREITOS AUTORAIS RESERVADOS; PROIBIDO REPRODUÇÃO, DIVULGAÇÃO OU ALTERAÇÃO SEM ORDEM EXPRESSA DO AUTOR.

TÍTULO DOS DESENHOS: PRJ-181640-EMT-0101-REV00

FORMATO - A1 841x594mm